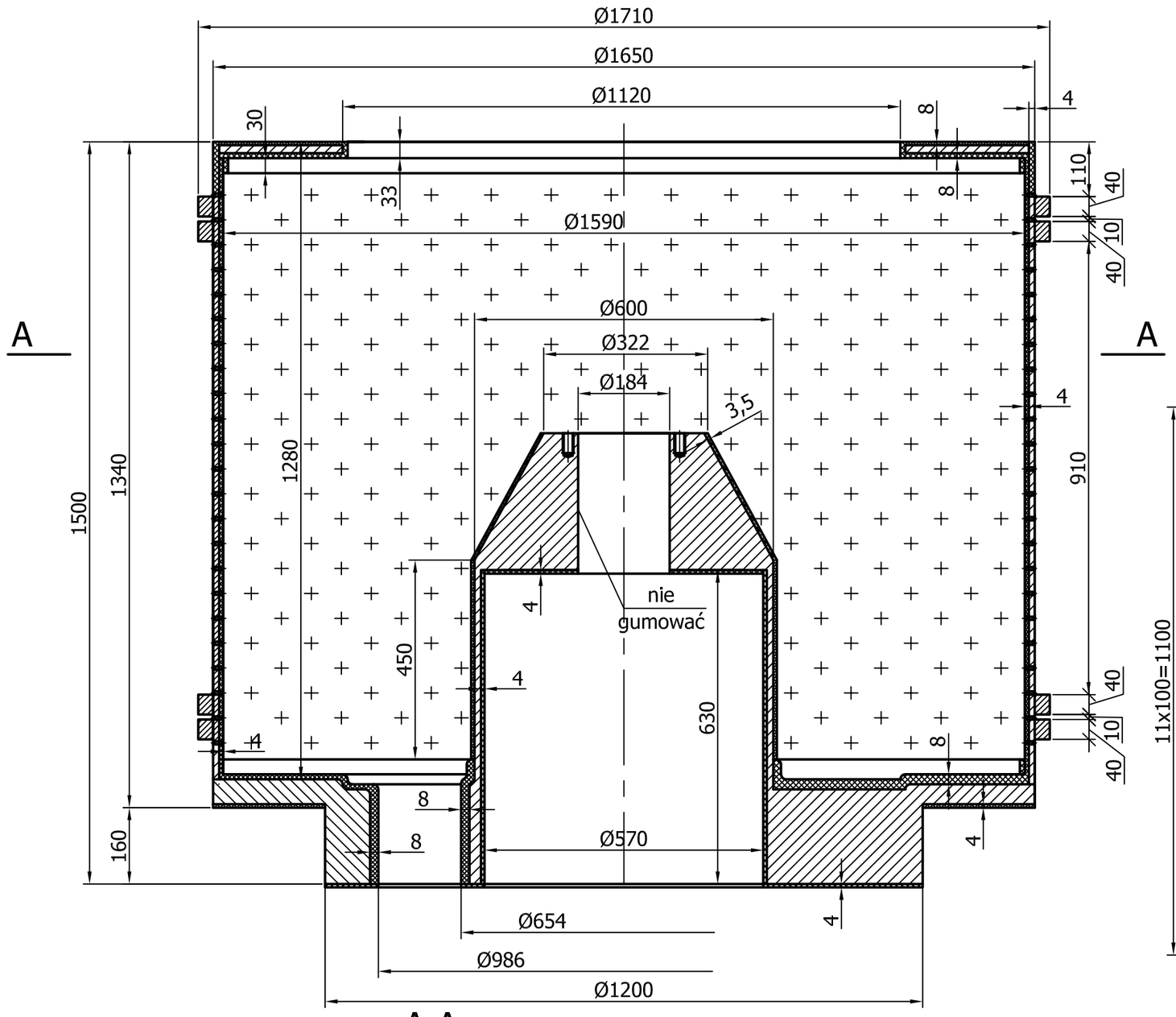

A-A

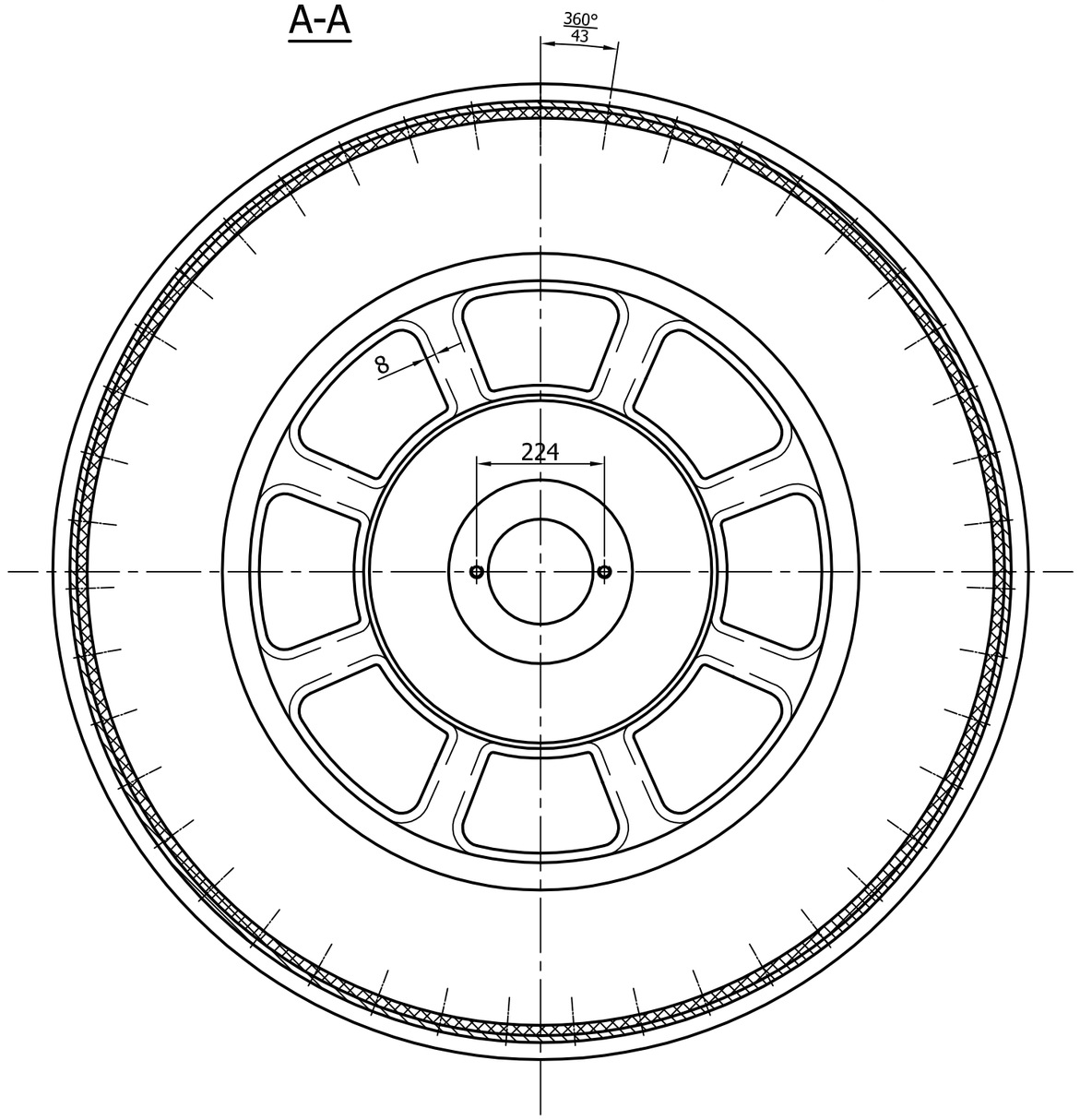

Rozwiniecie kosza z otworami

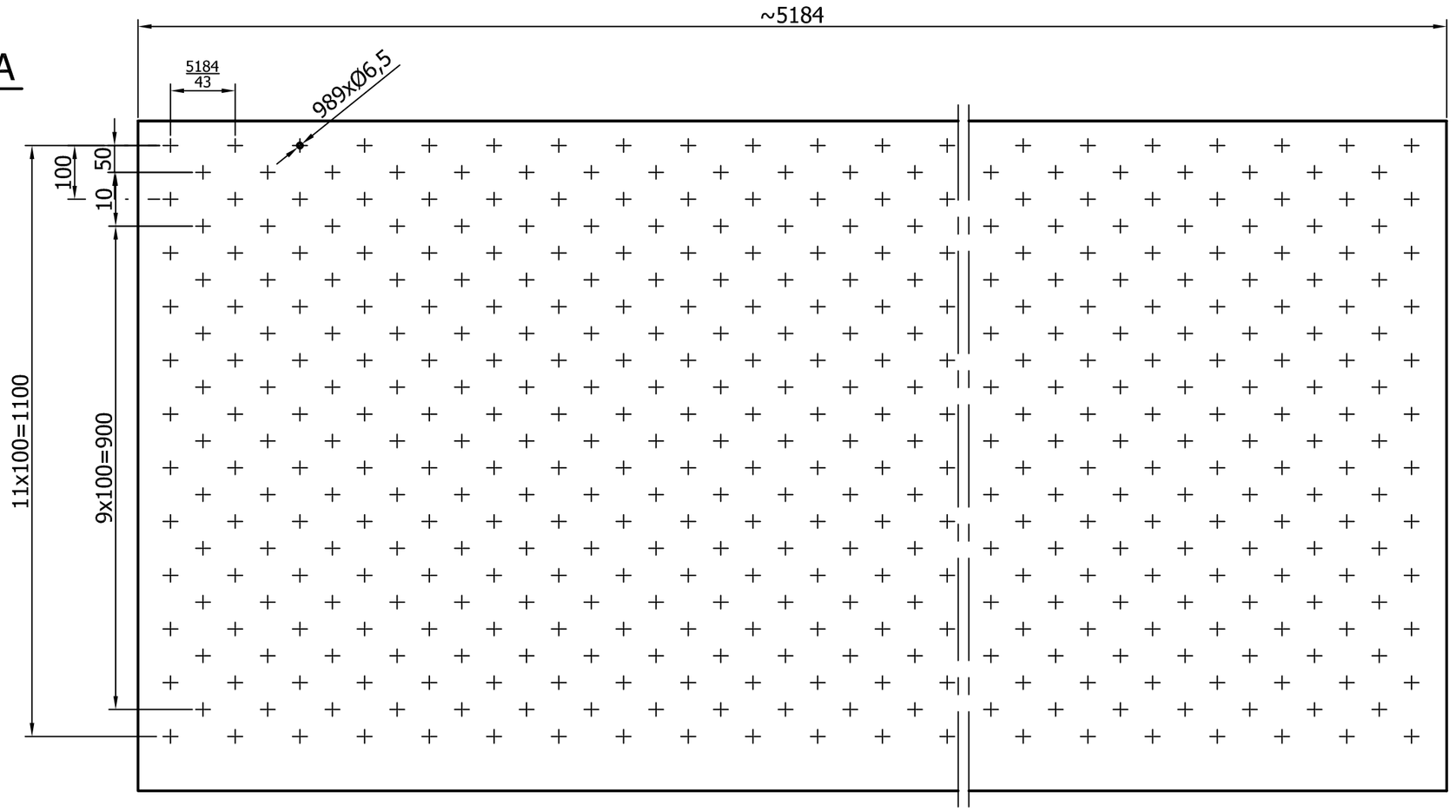

Uwaga:
1. Niniejszy rysunek jest rysunkiem ofertowym.
2. Pomiarów dokonano z natury na obiekcie.
3. Grubość wygumowania waha się od 3,5-8 mm.

Poz	Nazwa	Il szt	Mat	Masa (kg)	Nr rys/Norma	Nr arch

Zmiana	Nr karty	Podpis	Data	Zmiana	Nr karty	Podpis	Data

Materiał _____

Konstr.	mgr inż. Robert Drogosz	01.2019
Kreślił	mgr inż. Robert Drogosz	01.2019
Sprawdz.	mgr inż. J. Han	
Zatwierdz.		

ELPOSERWIS
POŁANIEC

Podziałka 1:5

OBIEKT IOS. Wirówka

ZESPÓŁ/CZĘŚĆ Sito wirówki.

Masa (kg)

Nr rysunku 82.044.00.000.001.0

Nr ark.
II. ark.
Nazwa DOS

Zastęp. rys. nr

Zastęp. rys. nr

Nr arch 2 - 02840